DG

ŞAFT MONTAJLI REDÜKTÖRLER
SHAFT MOUNTED UNITS

dinamik
motor redüktör

TEKNİK KATALOG
TECHNICAL CATALOGUE

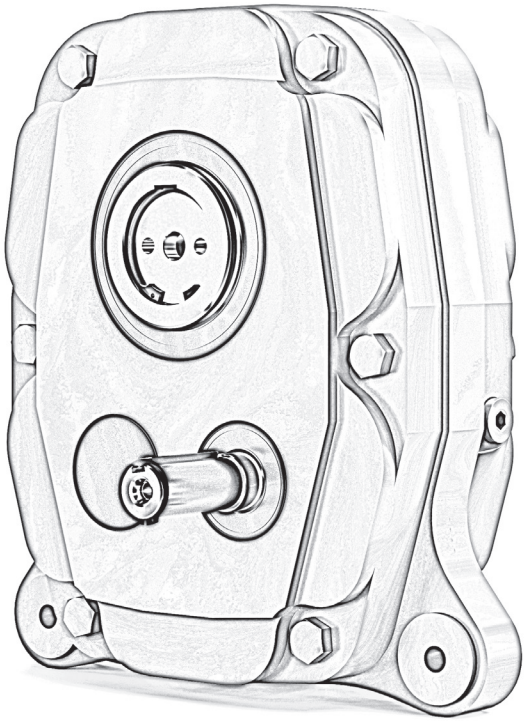

TR EN

İÇİNDEKİLER / CONTENTS

(TR) SERVİS FAKTÖRÜ

Servis faktörü **(f_B)**, redüktörün maruz kaldığı çalışma koşullarına göre değişkenlik gösterir.Tahrik edeceği makinenin tüm teknik özelliklerine ve karakteristiklerine dayanma süresine bağlıdır. Genellikle makineler yükleme bakımından üç tip ile gösterilir.

Yük Tipi

U - Uniform Yükler
M - Orta Seviyeli Şoklar
H - Ağır Şoklar

Üç farklı yükleme biçiminde çalışan, üç ayrı makineden üretilen momentler birbirine eşit olsalarda, ağır çalışan makinede daha büyük işletme katsayılı redüktör kullanılmaktadır.

Günlük çalışma saati, çalışan dişli ve redüktör elemanlarının malzeme yorulmasına maruz kalması bakımından, çalışma saatinin fazla olması halinde negatif olarak etki eder.

Start-Stop durumunda, her makinenin ilk kalkış esnasında en yüksek yüke maruz kaldığı düşünülürse tehlikeli durum oluşur.

Kataloğumuzda servis faktörünün nasıl belirlendiği ile ilgili bir örnek yapalım.

Önce tablodan makinenin çalışma alanına göre yük tipini belirliyelim. Makinemiz elektrik motor tahrikli ZİNCİR KOVALI EKSKAVATÖR ise yükleme durumu AĞIR'dır. Tablo'dan makine 24 saat çalışacağına göre minumum servis faktörü f_B=2 bulunur.

(EN) SERVICE FACTOR

The service fator **(f_B)**, varies depending on the operating conditions to which the reducer is exposed. It is dependent on the endurance time of all technical specifications and characteristics of the driven machine. Typically, machines are classified into three types based on their loading.

Type Of Load

U - Uniform
M - Moderate Shocks
H - Heavy Shocks

Even though the moments produced by three different machines operating under three different loading conditions are equal, a larger service factor reducer is used for the heavily loaded machine.

The daily working hour has a negative impact in terms of exposing the gear and reducer components to material fatigue when it exceeds a certain threshold.

In the Start-Stop scenario, if each machine is assumed to be exposed to its highest load during initial startup, it creates a hazardous situation.

Let's provide an example in our catalog illustrating how the service factor is determined.

Load specification of machine should be determined first, from table in our example, the machine is CHAIN BUCKET EXCAVATOR driven by electric motor has HEAVY load specification and daily operation time is 24 hours. So that minimum service factor f_B=2 is taken from table

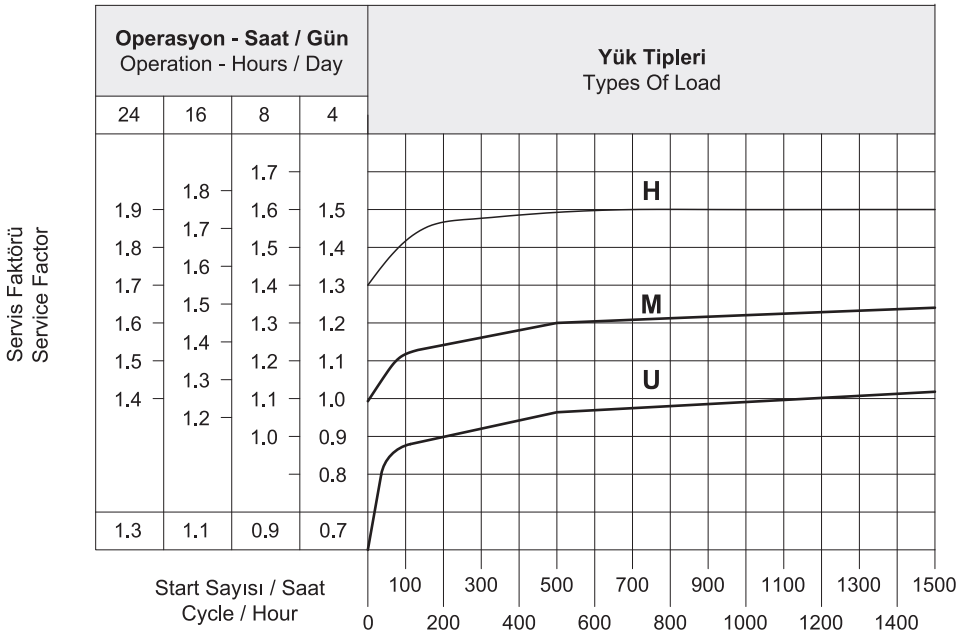

TR REDÜKTÖR YÜKLEME KARAKTERİSTİKLERİ

Düzenli Yükler

İnşaat Asansörleri
Bantlı Konveyörler(Dökme)
Askılı Konveyörler
Kovalı Elavatörler
Çalkalayıcılar
Santrüfüjler
Aksiyel ve Radya Vantilatörler
Ağaç İşleme Tezgahları
Çamaşır Yıkama Makinaları
Vinç Yürütmeleri
Dönüş Tertibatları
Takım Tezgahları
Doldurma Makinaları(Şişeleme)
Ambalaj Makinaları
Türbin (Düşük Akışkan)

EN LOAD CHARASTERISTICS OF GEARBOX

Uniform Loads U

Hoists
Belt Conveyors (Bulk Goods)
Chain Conveyors
Bucket Elevators
Agitators (Liquids)
Centrifuges (Lights)
Axial and Radial Blowers
Wood Working Machines
Laundry Washing Machines
Travelling Crane
Slewing Gears
Machines Tools (Auxiliarly Drives)
Filling Machines (Bottles, Contaniers.)
Packaging Machines
Turbin (Light - Liquids)

Tahrik Makinası Torque Machine	Günlük Çalışma Saati Daily Working Hour	Makinanın Yükleme Karakteristiği Load Characteristics of Machines		
		Hafif Yük U Uniform Load U	Orta Yük M Moderate Load M	Ağır Yük H Heavy Load H
Elektrik Motorlu / Electric Motor Türbin / Turbin Hidrolik / Hydraulic	0...3	0.8	1	1.5
	3...10	1	1.25	1.75
	10...24	1.25	1.5	2
Pistonlu Makinalar (4...6 Silinidr) Piston Machines (4...6 Cylinder)	0...3	1	1.25	2
	3...10	1.25	1.5	2
	10...24	1.5	1.75	2
Pistonlu Makinalar (4...6 Silinidr) Piston Machines (4...6 Cylinder)	0...3	1.25	1.5	2
	3...10	1.5	1.75	2.25
	10...24	1.75	2	2.5

TR REDÜKTÖR YÜKLEME KARAKTERİSTİKLERİ

Orta Seviyeli Yükler / Moderate Loads M

Emiş Pompaları
Dönen Mekanizmalar
Betoniyerler
Yol İnşaat Makinaları
Zincirli Konveyörler
Mafsal Bantlı Konveyörler
Lastik Bantlı Elevatörler
Lastik Bantlı Konveyörler (Parça Yükler)
Yük Asansörleri
Helezon Konveyör
Kovalı Elevatörler (Parçalı Malzeme)
Çelik Bantlı Konveyörler
Paletli Konveyörler
Soğutma Tamburları
Karıştırıcılar
Çalkalayıcılar(Ağır Akışkanlar)
Tamburlu Kurutucular
Makaslar (Giyotin)
Takım Tezgahları (Ana Tahrik)
Yoğurma Makinaları
Şeker Kamışı Kırıcıları
Şeker Kamışı Kesicileri
Şeker Pancarı Kesicileri
Şeker Pancarı Yıkayıcıları
Pistonlu Pompalar
Döner Fırınlar
Sargı Makinaları
Basma ve Boyama Makinaları
Dokuma Tezgahları
Turbo Tezgahları
Hız Ayarlı Silinidirler
Tel Çekme Tesisleri
Rulolu Nakil (Hafif)

EN LOAD CHARASTERISTICS OF GEARBOX

Orta Seviyeli Yükler / Moderate Loads M

Pumps
Slewing gears
Concrete Mixers
Road Contruction Machines
Through Chain Conveyors
Link Conveyors
Ballast Elevators
Belt Conveyors (Piece Goods)
Goods Lifts
Screw Conveyors
Bucket Elevators (Piece Goods)
Steel Belt Conveyors
Apron Conveyors
Cooling Drums
Mixers
Agitators (Semi Liquids)
Drying Drums
Shears
Machines Tools (Main Drives)
Kneading Machines
Cane Crushers
Cane Cutters
Sugar Beet Cutters
Suger Beet Washers
Piston Pumps
Rotary Ovens
Batchers Machines
Printing and Dyeing Machines
Looms
Turbo Compressors
Roller Adjustment Drivers
Wire Drawing Machines
Roller Tables (Lights)

Tahrik Makinası Torque Machine	Günlük Çalışma Saati Daily Working Hour	Makinanın Yükleme Karakteristiği Load Characteristics of Machines		
		Hafif Yük U Uniform Load U	Orta Yük M Moderate Load M	Ağır Yük H Heavy Load H
Elektrik Motorlu / Electric Motor Türbin / Turbin Hidrolik / Hydraulic	0...3	0.8	1	1.5
	3...10	1	1.25	1.75
	10...24	1.25	1.5	2
Pistonlu Makinalar (4...6 Silinidr) Piston Machines (4...6 Cylinder)	0...3	1	1.25	2
	3...10	1.25	1.5	2
	10...24	1.5	1.75	2
Pistonlu Makinalar (4...6 Silinidr) Piston Machines (4...6 Cylinder)	0...3	1.25	1.5	2
	3...10	1.5	1.75	2.25
	10...24	1.75	2	2.5

TR REDÜKTÖR YÜKLEME KARAKTERİSTİKLERİ

Ağır Seviyeli Yükler / Heavy Loads H

Zincir Kovalı Ekskavatörler
Paletli Yürütücüler
Kovalı Çarklar
Eğik Asansörler
Santrifüjler
Kuyu Açma Mekanızmaları
Yoğurma Makinaları
Silindirleme Makinaları
Yontma Makinaları
Şerit Testereler
Bom Kaldırma
Yük Kaldırma
Sıcak Basma Presleri
Şeker Kamışı Öğütücüleri
Pistonlu Pompalar
Düzenleme Silindirleri
Kağıt Hamur Makineleri
Taş Presler
Vakum Presler
Kuru Silindirler
Kırıcılar
Çekiçli Değirmenler
Bilyalı Değirmenler
Çarpmalı Öğütücüler
Tuğla Presleri
Sac Kesme Makinaları
Çubuk Kesme Makinaları
Kabuk Sıyırma Makinaları
Soğuk Çekme Tesisleri
Rulolu Nakil
Silindir Haddeleme

EN LOAD CHARASTERISTICS OF GEARBOX

Ağır Seviyeli Yükler / Heavy Loads H

Chain-Bucket Excavators
Travelling Gears (Caterpiller)
Bucket Wheels
Inclined Hoists
Centrifuges (Heavy)
Rotary Drilling Equipment
Pug Mills
Rolling Mills
Backers
Band Saws
Derricking Jib Bomm Gear
Hoist Gears
Forging Presses
Cane Millis
Piston Pumps
Glazing Cylinders
Pulpers
Stone Presses
Vacum Presses
Drying Cylinders
Breakers
Hammer Mills
Ball Mills
Beater Mills
Brick Presses
Sheet Metal Cutting Machines
Billet Shears
Descaling Machines
Cooling Beds
Roller Tables (Heavy)
Manipulators

Tahrik Makinası Torque Machine	Günlük Çalışma Saati Daily Working Hour	Makinanın Yükleme Karakteristiği Load Characteristics of Machines		
		Hafif Yük U Uniform Load U	Orta Yük M Moderate Load M	Ağır Yük H Heavy Load H
Elektrik Motorlu / Electric Motor Türbin / Turbin Hidrolik / Hydraulic	0...3	0.8	1	1.5
	3...10	1	1.25	1.75
	10...24	1.25	1.5	2
Pistonlu Makinalar (4...6 Silinidr) Piston Machines (4...6 Cylinder)	0...3	1	1.25	2
	3...10	1.25	1.5	2
	10...24	1.5	1.75	2
Pistonlu Makinalar (4...6 Silinidr) Piston Machines (4...6 Cylinder)	0...3	1.25	1.5	2
	3...10	1.5	1.75	2.25
	10...24	1.75	2	2.5

(TR) RADYAL YÜKLER

Şaft üzerindeki radyal yük aşağıdaki formülle hesaplanır.

(EN) RADIAL LOADS

The radial load on the shaft is calculated with the following formula:

$$Fre = \frac{2000 \cdot M \cdot fz}{D} \leq F_R^1 \text{ o } F_R^2$$

Formülde ;

Fre : Sonuçtaki radyal yük (N)
M : Şaft üzerindeki radyal yük (Nm)
D : Şarf üzerine monte edilmiş transmisyon elemanın çapı (mm)
F_R : Uygulanan maksimum radyal yük değeri (N) (Tablo 2.)
fz :

1,1 Dişliler
1,4 Dişli Zinciri
1,7 V-Makarası
2,5 Düz Makara

Sonuç radyal yük şaftın merkez hattına uygulanmadığında aşağıdaki formülle etkin yükün hesaplanması gerekir:

Where ;

Fre : Resulting radial load (N)
M : Torque on the shaft (Nm)
D : Diameter of the transmission member mounted on the shaft (mm)
F_R : Value of the maximum admitted radial load (N) (Tables 2.)
fz :

1,1 Gear Pinion
1,4 Chain Wheel
1,7 V-Pulley
2,5 Flat Pulley

When the resulting radial load is not applied on the center line of the shaft is necessary to calculate the effective load with the following formula:

$$Fre \leq \frac{F_R.a}{(b+x)} \leq F_R^1 \text{ o } F_R^2$$

a,b,x = Tablolarda verilen değerler.

Kabul edilebilir radyal yük (N) değeri redüktörün performansını gösteren ilgili tablolarda verilmiştir. Bu durumda şaftın merkez hattına binen yük ve en uygunsuz durumlarda uygulama açısı ve yönü ile ilgili bir olgudur. Kombinasyonlu uygulamalarda max. müsade edilen eksenel yük radyal yükün 1/5'i kadar olmalıdır. Çıkış şaftları ile ilgili olduğundan bu değer çok aşılmamalıdır.

a,b,x = Values are given in the tables.

The value of the admissible radial load (N) is given in the tables relating to the performance of the reduction unit at issue. It is related to the load applied on the center line of the shaft and in the most unfavorable conditions of angle of application and direction of rotation.The maximum admissible axial loads are 1/5 of the value of the given radial load.

ÇIKIŞ MİLİ - OUTPUT SHAFT

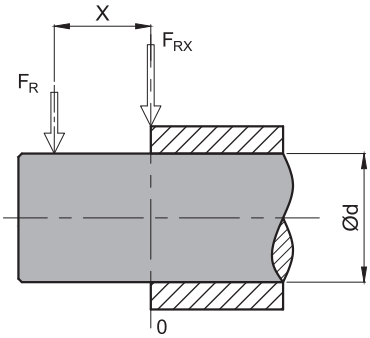

(*) Tek yönlü maksimum eksenel yük değerleri bir basma yatağı kullanılarak (talebe bağlı) kabul edilebilir.
Kabul edilebilir radyal yük değerleri performansla ilgili sayfalarda verilmiştir. (F_R)

Tip / Type	k	c	d	l
DG 3	106	106	50	-
DG 4	120	120	50	-
DG 5	136	136	60	-
DG 6	192	192	70	-
DG 7	177.5	177.5	85	-

GİRİŞ MİLİ - INPUT SHAFT

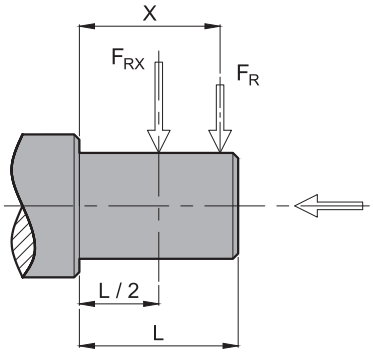

(*) Maximum axial load values admissible in only one direction with the use of a thrust bearing (on request).
The values of the admissible radial loads are given on the relating to performance. (F_R)

Tip / Type	k	c	d	l
DG 3	146	118.5	25	55
DG 4	160	130	28	60
DG 5	177.5	142.5	32	70
DG 6	201	156	42	90
DG 7	226.25	176.5	48	100

TR YAĞLAMA

Tabloda belirtilmeyen aşırı ısı ortamlarında Teknik Servisimizi arayınız. 30°C altındaki ısı değerinde veya 60°C üzerindeki bir ısı değerinde hassas özelliklere sahip yağ keçesi kullanmak gerekir. 0°C'nin altındaki sıcaklık değerlerinde çalışmak gerekiyorsa aşağıdakileri göz önünde bulundurmak gerekir.

1-Motorlar tahmin edilen ortam sıcaklıklarındaki operasyonlara uygunluk gerektirir.

2-Elektrik motorunun gücü gerekli olan yüksek başlama tork değerlerini aşabilmesi için yeterli olmalıdır.

3-Redüktörlerin dökme demirden imal edildiği durumlarda -15 C° sıcaklığın altında dökme demirin kırılma riski olduğundan darbe ve yüklerine özen gösterin.

4-Servis hizmetinin ilk aşamalarında yağın sahip olduğu aşırı akışkanlık olayından dolayı bir takım yağlama problemleri meydana gelebilir, bu durumda yüksüz olarak bir kaç dakika boyunca çalıştırmak gerekir. Yağ değişimi mineral yağlar için yaklaşık 10.000, sentetik yağlar için 20.000 saatlik kullanımdan sonra yapılmalıdır. Bu süre servis tipine ve redüktörün çalıştığı ortama göre değişir. Yağ tapalarıyla birlikte verilmeyen redüktörler için, yağlama kalıcıdır ve bu nedenle servis gerektirmez.

EN LUBRICATION

In cases of ambient temperatures not envisaged in the table, call our Technical Service. In the case of temperatures under -30°C or above 60°C it is necessary to use oil seals with specials properties. For operating ranges with temperatures under 0°C it is necessary to consider the following:

1-The motors need to be suitable operation at the envisaged ambient temperature.

2-The power of the electric motor needs to be adequate to exceed the higher starting torques required.

3-In case of cast - iron gear reducers, pay attention to impact loads since cast iron may become brittle at temperatures below -15°C.

4-During the early stages of service, lubrication problems may arise due to the high level of viscosity taken on by the oil and so it is wise to have a few minutes of rotation under no load. The oil needs to be changed after approximately 10.000 hours. This period depends on the type of service and the environment of the reduction. For unit supplied without oil plugs, lubrication is permanent and they do not require servicing.

		T°C ISO SAE	AGIP	SHELL	KLUBER	MOBIL	CASTROL	BP
DG3..7	Mineral Yağ Mineral Oil	(-5) / (+40) ISO VG460	BLASIA 220	OMALA OIL220	KLUBEROIL GEM1-220N	MOBILGEAR 600 XP 220	ALPHA MAX 220	ENERGOL GR-XP220
		(-15) / (+25) ISO VG220	BLASIA 150	OMALA OIL150	KLUBEROIL GEM1-150N	MOBILGEAR 600 XP 150	ALPHA MAX 150	ENERGOL GR-XP150

Özel Yağlayıcılar / Special Lubricants			
		T°C	Sentetik Yağ / Synthetic Oil
Düşük Sıcaklıklar / Low Temperature	ENI	(-25) / (+20)	BLASIA 150 S (ISO VG150)
	KLUBER	(-35) / (+10)	KLUBERSYNTH GH6-80 (ISO VG68)
	MOBIL	(-40) / (+5)	SCH 624 (ISO VG32)
	KLUBER	(-40) / (+5)	KLUBERSYNTH GH6-32 (ISO V32)
	KLUBER	(-30) / (+10)	KLUBERSYNTH UH1-6 100 (ISO VG100) Gıda
Yüksek Sıcaklıklar / High Temperature	KLUBER	(-10) / (+50)	KLUBERSYNTH GH 6-460 (ISO VG460)
	KLUBER	(-10) / (+70)	KLUBERSYNTH GH 6-680 (ISO VG680)
	KLUBER	(-10) / (+50)	KLUBERSYNTH GH 6-460 (ISO VG460)
	KLUBER	(-15) / (+40)	KLUBERSYNTH UH1-6 220 (ISO VG220) Gıda

TR MONTAJ POZİSYONU VE YAĞ MİKTARI

EN MOUNTING POSITION AND OIL CAPACITY

M1	M2	M3	M4
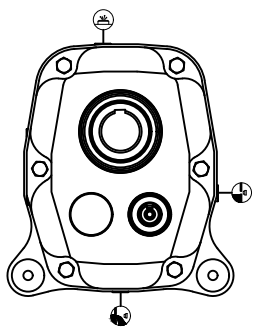	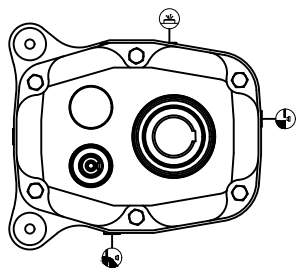	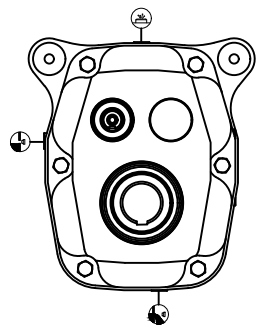	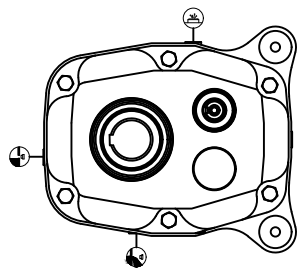

Yağ Miktarı / Oil Capacity (i:5)				
Tip / Type	**M1**	**M2**	**M3**	**M4**
DG3	1.2	1.7	1.4	1.8
DG4	2.5	2.6	2.9	2.5
DG5	3.3	3.2	4.5	3.3
DG6	4.1	5.3	4.1	5.8
DG7	5.7	8.6	5.9	8.6

Yağ Miktarı / Oil Capacity (i:13/i:20)				
Tip / Type	**M1**	**M2**	**M3**	**M4**
DG3	1.0	1.8	2.5	1.6
DG4	2.3	2.6	2.9	2.2
DG5	3.0	3.2	3.2	3.2
DG6	3.8	5.5	4.2	5.1
DG7	5.4	8.5	5.9	8.3

Tip / Type	i	DG3	DG4	DG5	DG6	DG7
Ağırlık / Weight (kg)	5:1	32	41	55	84	135
	13:1	34	48	60	93	146
	20:1	34	48	60	93	146

TR PARÇA LİSTESİ TEK KADEME

EN PARTS LIST SINGEL STAGE

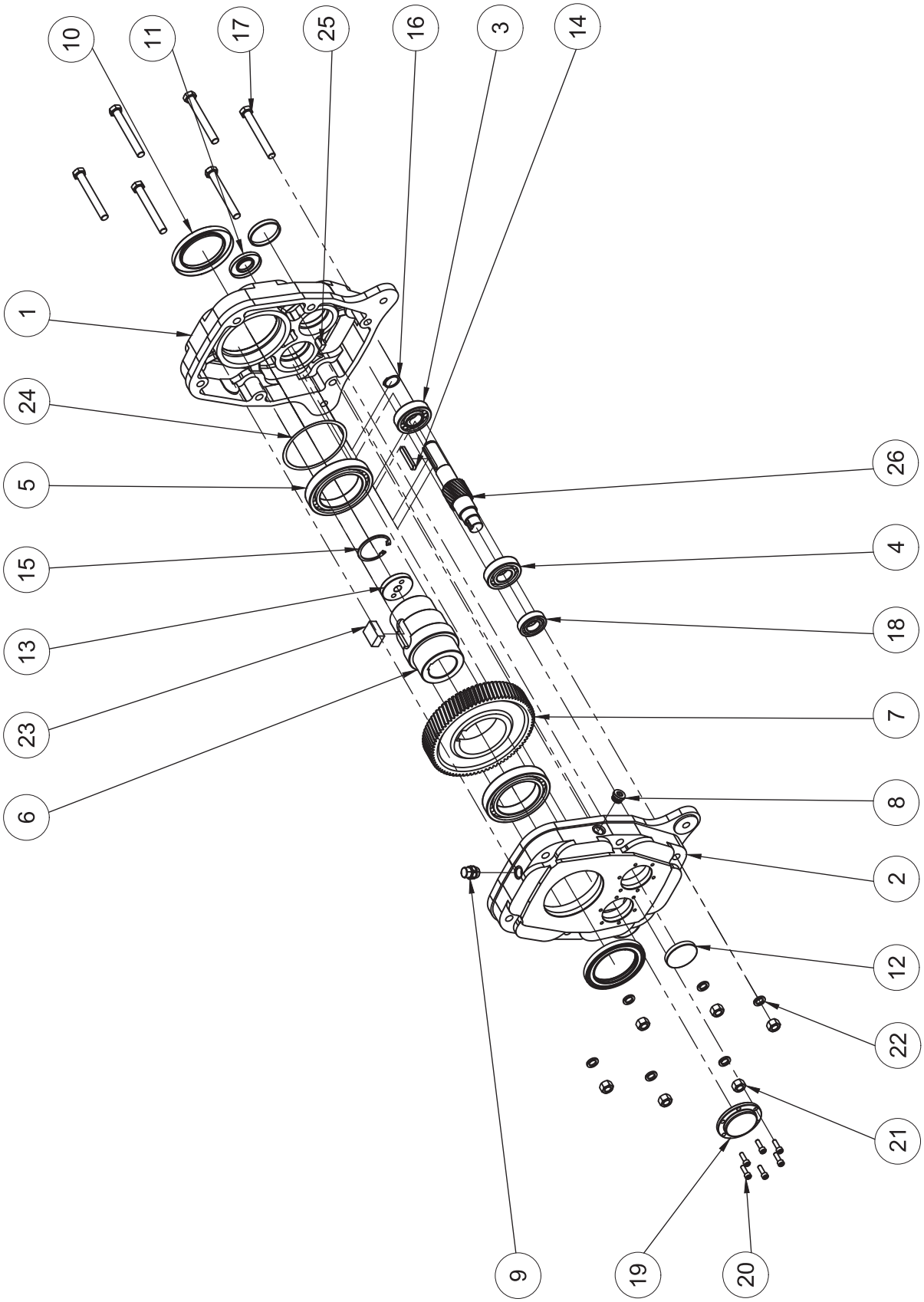

TR PARÇA LİSTESİ TEK KADEME

EN PARTS LIST SINGEL STAGE

01	Gövde A	Housing
02	Gövde B	Housing
03	Rulman	Bearing
04	Rulman	Washer
05	Rulman	Bearing
06	Çıkış Şaftı	Output Shaft
07	Dişli	Gear
08	Yağ Tapası	Oil Plug
09	Havalık	Breather
10	Yağ Keçesi	Oil Seal
11	Yağ Keçesi	Oil Seal
12	Kapak	Cover
13	Rondela	Screw
14	Kama	Key
15	Segman	Circlip
16	Segman	Circlip
17	Civata	Bolt
18	Rulman	Bearing
19	Gövde Kapağı	Housing Cover
20	Civata	Bolt
21	Somun	Nut
22	Rondelaa	Screw
23	Kama	Key
24	Layner	Shim
25	Dişli	Gear

TR PARÇA LİSTESİ İKİ KADEME

EN PARTS LIST DOUBLE STAGE

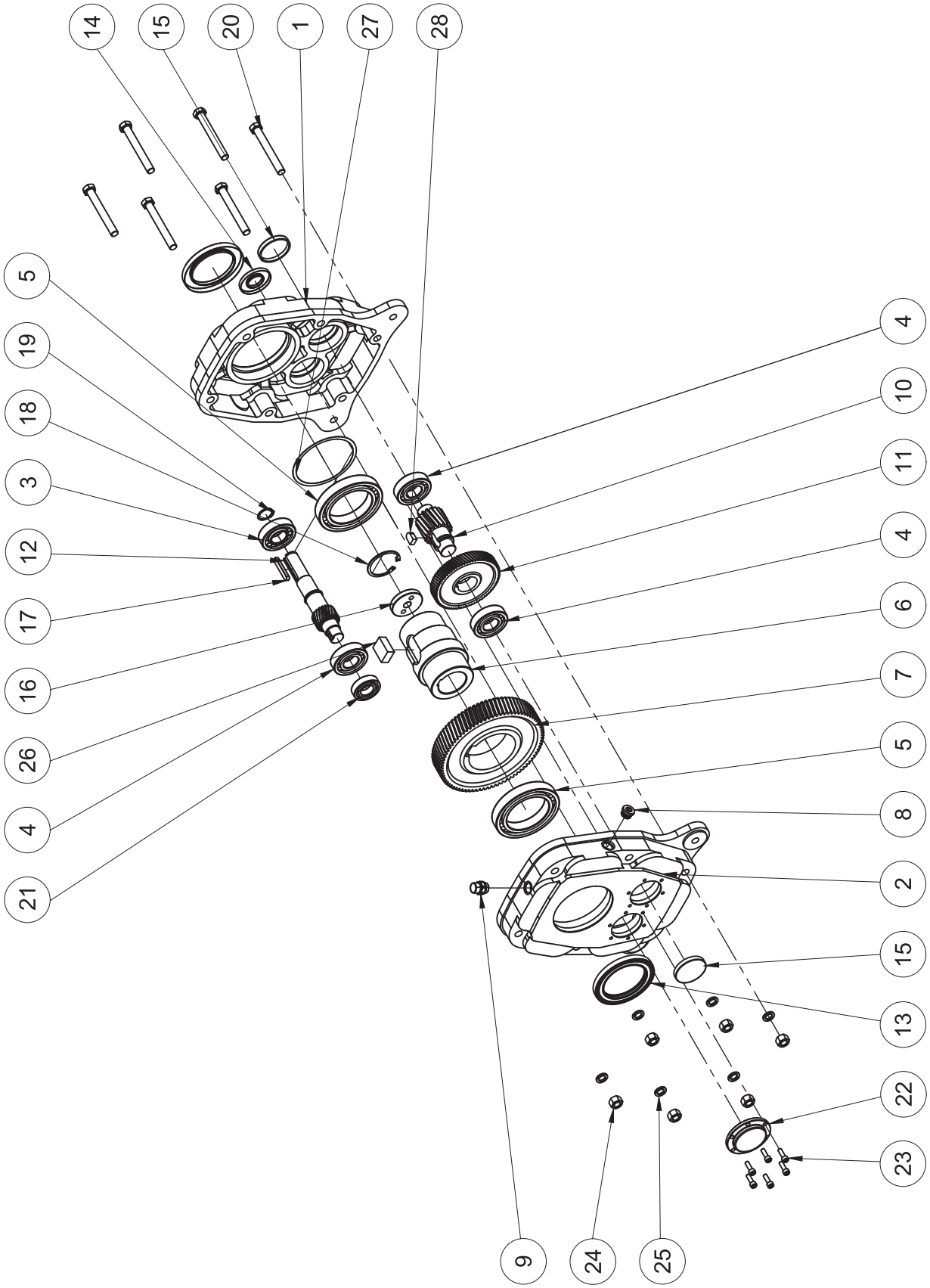

TR PARÇA LİSTESİ İKİ KADEME

EN PARTS LIST DOUBLE STAGE

01	Gövde A	Housing
02	Gövde B	Housing
03	Rulman	Bearing
04	Rulman	Washer
05	Rulman	Bearing
06	Çıkış Şaftı	Output Shaft
07	Dişli	Gear
08	Yağ Tapası	Oil Plug
09	Havalık	Breather
10	Dişli	Gear
11	Dişli	Gear
12	Dişli	Gear
13	Yağ Keçesi	Oil Seal
14	Yağ Keçesi	Oil Seal
15	Kapak	Cover
16	Rondela	Screw
17	Kama	Key
18	Segman	Circlip
19	Segman	Circlip
20	Civata	Bolt
21	Rulman	Bearing
22	Gövde Kapağı	Housing Cover
23	Civata	Bolt
24	Somun	Nut
25	Rondela	Screw
26	Kama	Key
27	Layner	Shim
28	Kama	Key

TR SİPARİŞ ŞEKLİ

EN ORDER TYPE

Sipariş Örneği / Order Type Example

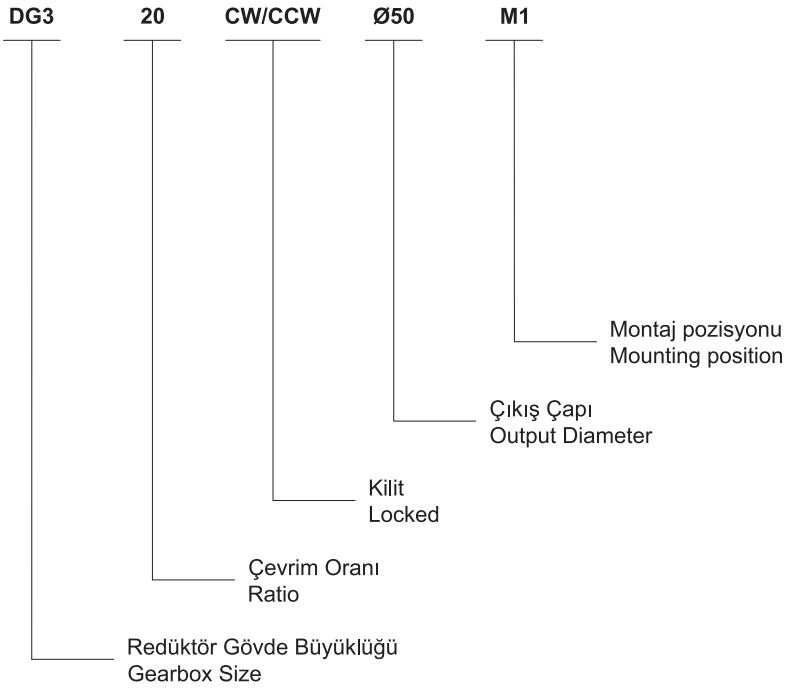

GÜÇ DEVİR TABLOLARI
GEARED PERFORMANCE TABLES

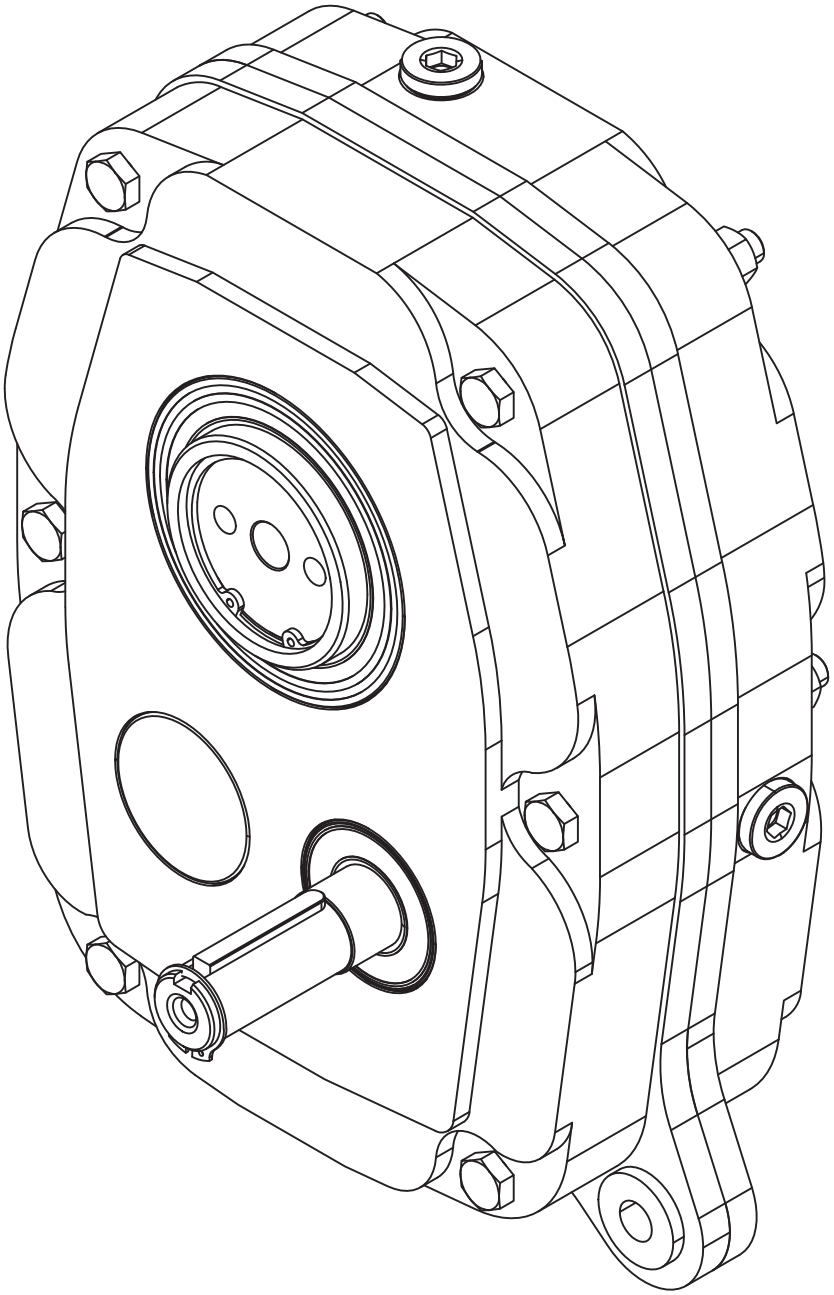

Kasnak Oranı Pulley Ratio	Çıkış Devri Output Speed n_2 (min^{-1})	Tahvil Oranı Ratio i_{ges}	Çıkış Momenti Output Torque M_2 (Nm)	Maksimum Motor Nominal Güçleri (kW) Maximum Nominal Motor Powers (kW) Hafif Yük Light Load Saat/Gün Hours/Day 8h fs=1,0	16h fs=1,2	24h fs=1,4	Orta Yük Moderate Load Saat/Gün Hours/Day 8h fs=1,4	16h fs=1,5	24h fs=1,6	Ağır Yük Heavy Load Saat/Gün Hours/Day 8h fs=1,6	16h fs=1,8	24h fs=2,0	Tip Type
1:1	293 108 72	5 13 20	1300 1300 1300	41 16 10	34 13 8.3	29 11 7.1	29 11 7.1	27 11 6.7	26 10 6.3	26 10 6.3	23 8.9 5.6	21 8.0 5.0	DG 3
1:1,5	195 72 48	5 13 20	1300 1300 1300	28 10 6.8	23 8.4 5.6	20 7.1 4.8	20 7.1 4.8	19 6.6 4.5	18 6.2 4.3	18 6.2 4.3	16 5.5 3.8	14 5.0 3.4	
1:2	147 54 36	5 13 20	1300 1300 1300	21 7.7 5.1	18 6.4 4.3	15 5.5 3.6	15 5.5 3.6	14 5.1 3.4	13 4.8 3.2	13 4.8 3.2	12 4.2 2.8	11 3.9 2.6	
1:2,5	117 43 29	5 13 20	1300 1300 1300	17 6.1 4.1	14 5.1 3.4	12 4.4 2.9	12 4.4 2.9	11 4.1 2.7	10 3.8 2.6	10 3.8 2.6	9.4 3.4 2.3	8.5 3.1 2.1	
1:3	98 36 24	5 13 20	1300 1300 1300	14 5.1 3.4	12 4.2 2.9	10 3.6 2.4	10 3.6 2.4	9.3 3.4 2.3	8.8 3.2 2.1	8.8 3.2 2.1	7.8 2.9 1.9	7 2.6 1.7	
1:1	294 107 71	5.0 13 20	1785 1785 1785	56 21 14	47 18 12	40 15 10	40 15 10	37 14 9.3	35 13 8.8	35 13 8.8	31 12 7.7	28 11 7	DG 4
1:1,5	196 71 47	5 13 20	1785 1785 1785	37 13 9.1	31 11 7.5	26 9.2 6.5	26 9.2 6.5	25 8.7 6.1	23 8.1 5.7	23 8.1 5.7	21 7.2 5.1	19 6.5 4.6	
1:2	147 53 35	5 13 20	1785 1785 1785	28 10 6.8	23 8.4 5.7	20 7.1 4.8	20 7.1 4.8	19 6.7 4.5	18 6.3 4.3	18 6.3 4.3	16 5.6 3.8	14 5 3.4	
1:2,5	118 43 29	5 13 20	1785 1785 1785	22 8.3 5.5	18 7 4.6	16 5.9 3.9	16 5.9 3.9	15 5.5 3.7	14 5.2 3.4	14 5.2 3.4	12 4.7 3.1	11 4.2 2.8	
1:3	98 36 23	5 13 20	1785 1785 1785	18 7 4.4	15 5.8 3.6	13 5.1 3.1	13 5.1 3.1	12 4.7 2.9	11 4.4 2.8	11 4.4 2.8	10 3.9 2.4	9 3.5 2.2	
1:1	294 109 72	5 13 20	3170 3170 3170	101 38 25	84 32 21	72 27 18	72 27 18	67 25 17	63 24 16	63 24 16	56 21 14	51 19 13	DG 5
1:1,5	195 73 48	5 13 20	3170 3170 3170	67 25 17	56 21 14	48 18 12	48 18 12	45 17 11	42 16 10	42 16 10	37 14 9.4	34 13 8.5	
1:2	147 55 36	5 13 20	3170 3170 3170	51 19 12	42 16 10	36 14 8.5	36 14 8.5	34 13 8	32 12 7.4	32 12 7.4	28 11 6.7	26 9.5 6	

Kasnak Oranı Pulley Ratio	Çıkış Devri Output Speed n_2 (min^{-1})	Tahvil Oranı Ratio i_{ges}	Çıkış Momenti Output Torque M_2 (Nm)	Maksimum Motor Nominal Güçleri (kW) Maximum Nominal Motor Powers (kW) Hafif Yük Light Load Saat/Gün Hours/Day 8h fs=1,0	16h fs=1,2	24h fs=1,4	Orta Yük Moderate Load Saat/Gün Hours/Day 8h fs=1,4	16h fs=1,5	24h fs=1,6	Ağır Yük Heavy Load Saat/Gün Hours/Day 8h fs=1,6	16h fs=1,8	24h fs=2,0	Tip Type
1:2,5	118 44 29	5 13 20	3170 3170 3170	41 15 10	34 13 8.3	29 11 7.1	29 11 7.1	27 10 6.6	26 9.4 6.2	26 9.4 6.2	23 8.3 5.6	21 7.5 5	DG 5
1:3	98 36 24	5 13 20	3170 3170 3170	34 12 8.2	28 10 6.8	24 8.6 5.9	24 8.6 5.9	23 8 5.4	21 7.6 5.1	21 7.6 5.1	19 6.7 4.6	17 6 4.1	
1:1	293 109 72	5 13 20	4680 4680 4680	146 55 35	122 46 29	104 39 25	104 39 25	97 37 23	91 34 22	91 34 22	81 31 19	73 28 18	DG 6
1:1,5	196 73 48	5 13 20	4680 4680 4680	98 37 24	82 31 20	70 26 17	70 26 17	65 25 16	61 23 15	61 23 15	54 21 13	49 19 12	
1:2	146 55 36	5 13 20	4680 4680 4680	74 28 18	62 23 15	53 20 13	53 20 13	49 19 12	46 18 11	46 18 11	41 16 10	37 14 9	
1:2,5	117 44 29	5 13 20	4680 4680 4680	60 22 14	50 18 12	43 16 10	43 16 10	40 15 9.3	38 14 8.7	38 14 8.7	33 12 7.8	30 11 7	
1:3	98 36 24	5 13 20	4680 4680 4680	50 18 12	42 15 10	36 13 8.6	36 13 8.6	33 12 8	31 11 7.4	31 11 7.4	28 10 6.7	25 9 6	
1:1	294 110 73	5 13 20	7450 7450 7450	239 89 59	199 74 49	171 64 42	171 64 42	159 59 39	149 56 37	149 56 37	133 49 33	120 45 30	DG 7
1:1,5	196 73 49	5 13 20	7450 7450 7450	155 59 39	129 49 32	111 42 28	111 42 28	103 39 26	97 37 24	97 37 24	86 33 22	78 30 20	
1:2	147 55 37	5 13 20	7450 7450 7450	116 45 29	997 38 24	83 32 21	83 32 21	77 30 19	72 28 18	72 28 18	64 25 16	58 23 15	
1:2,5	118 44 29	5 13 20	7450 7450 7450	94 36 23	78 30 19	67 26 16	67 26 16	63 24 15	59 23 14	59 23 14	52 20 13	47 18 12	
1:3	98 37 24	5 13 20	7450 7450 7450	79 30 20	66 25 17	56 21 14	56 21 14	53 20 13	49 19 12	49 19 12	44 17 11	40 15 10	

ÖLÇÜ SAYFALARI
DIMENSION PAGES

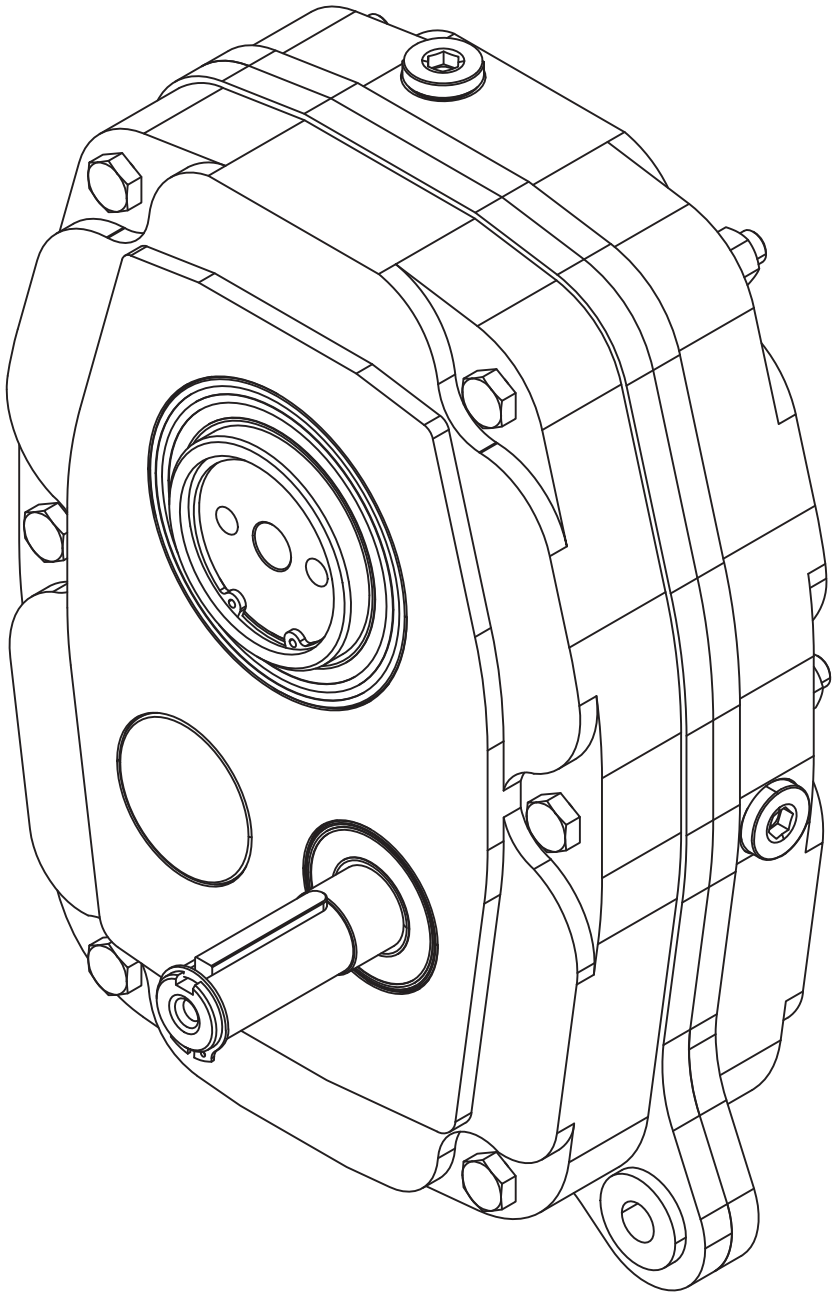

DG 3

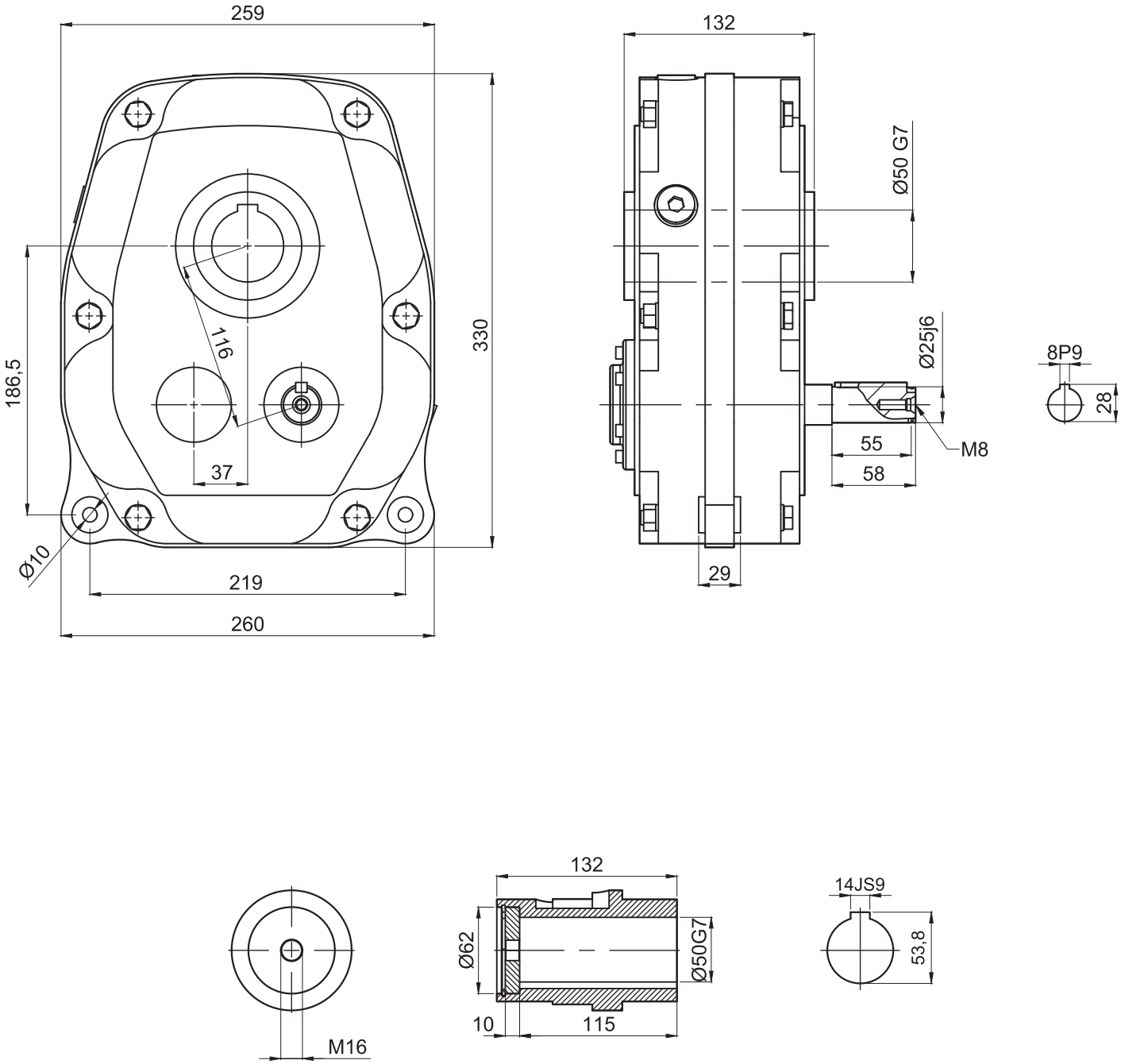
259
330
186,5
116
37
Ø10
219
260
132
Ø50 G7
Ø25j6
8P9
28
55
58
M8
29
M16
132
Ø62
Ø50G7
10
115
14JS9
53,8

DG 4

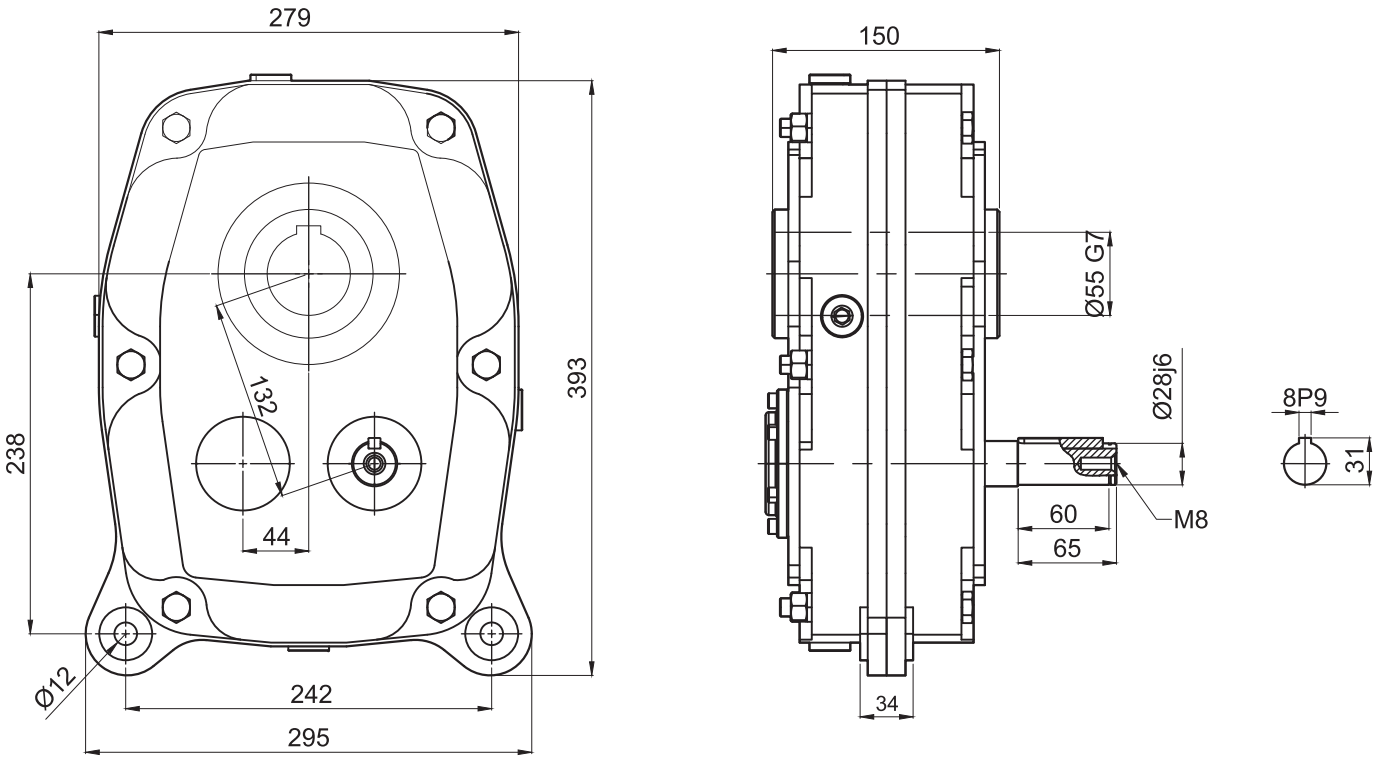
279
393
238
132
44
Ø12
242
295
150
Ø55 G7
Ø28j6
8P9
31
60
65
M8
34

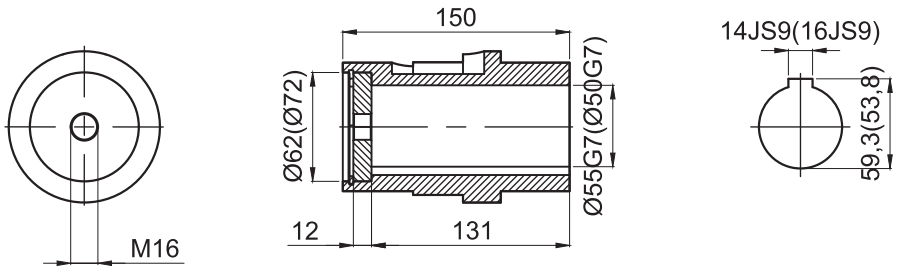
M16
150
Ø62(Ø72)
Ø55G7(Ø50G7)
12
131
14JS9(16JS9)
59,3(53,8)

DG 5

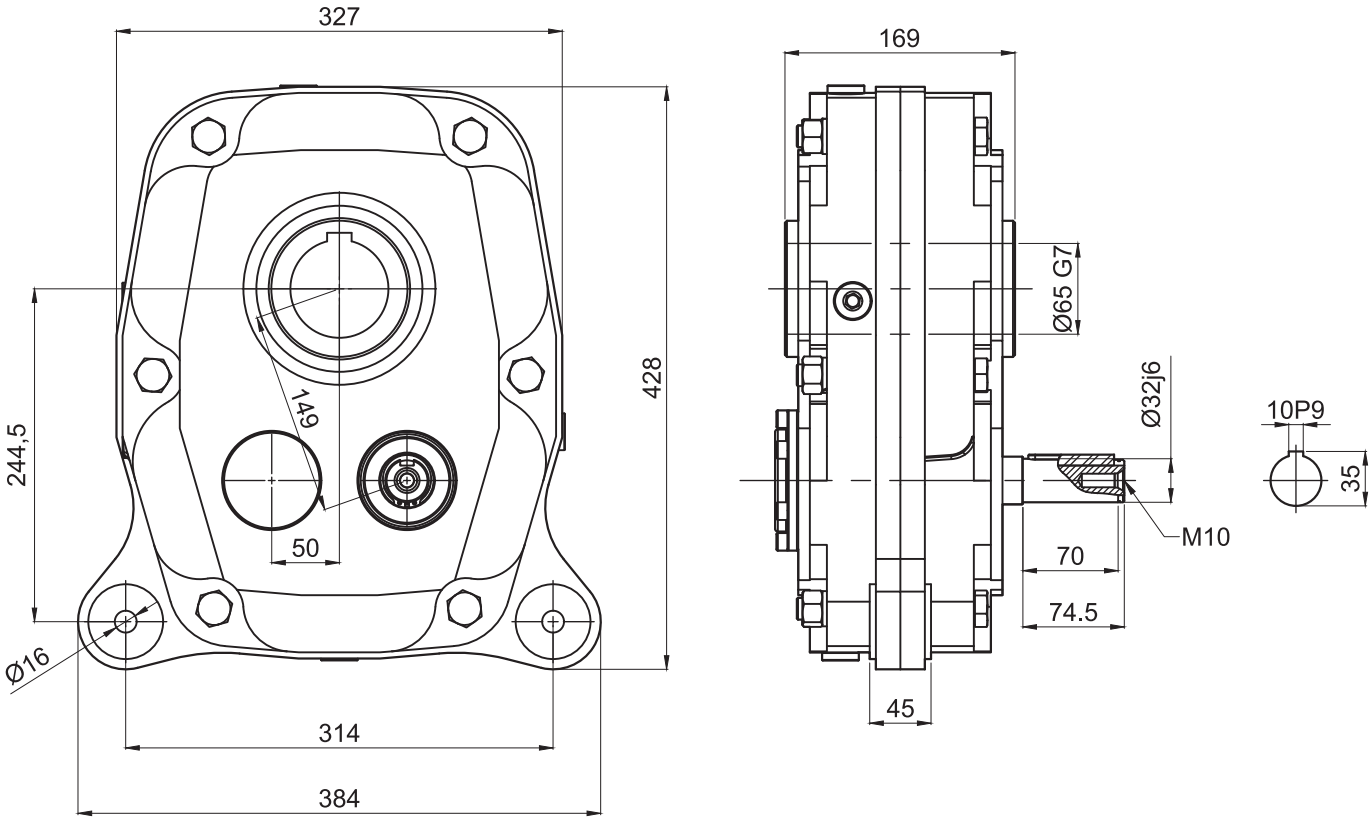
327
169
428
244,5
149
50
Ø16
314
384
Ø65 G7
Ø32j6
10P9
35
M10
70
74.5
45

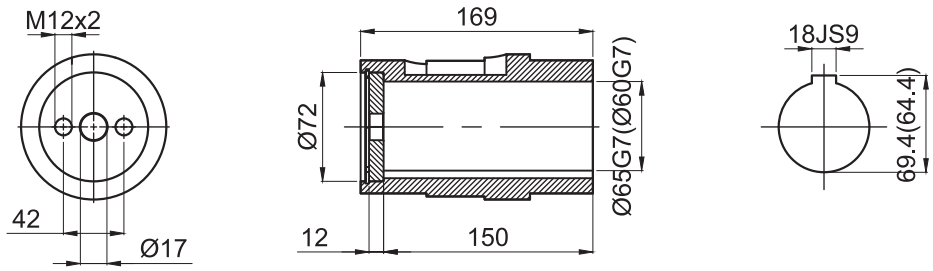
M12x2
42
Ø17
169
Ø72
Ø65G7(Ø60G7)
12
150
18JS9
69.4(64.4)

DG 6

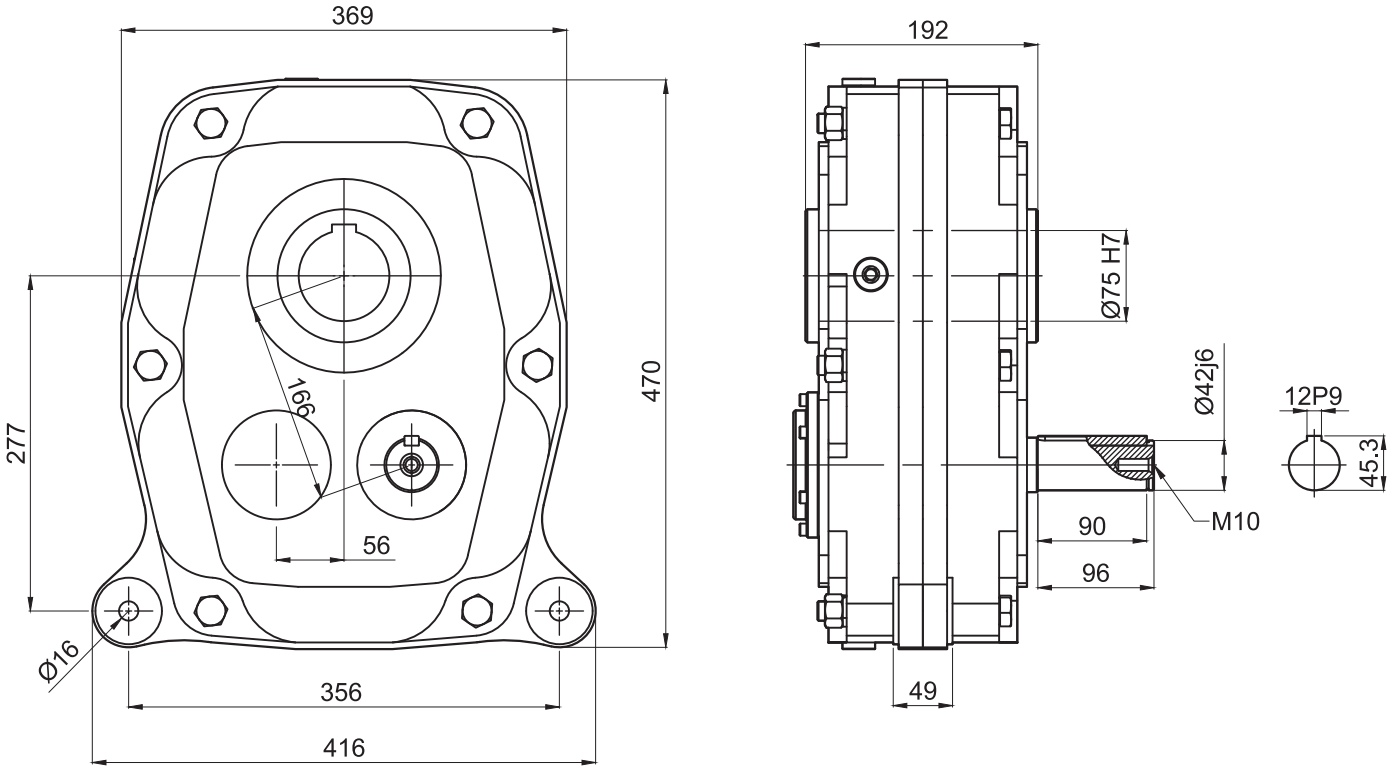
369
192
470
277
166
56
Ø16
356
416
Ø75 H7
Ø42j6
12P9
45.3
M10
90
96
49

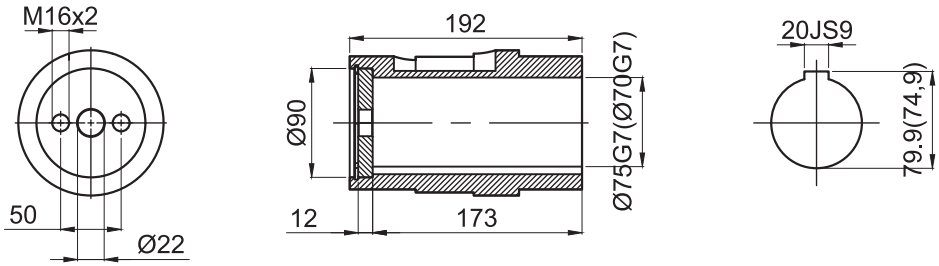
M16x2
50
Ø22
192
Ø90
12
173
Ø75G7(Ø70G7)
20JS9
79.9(74,9)

DG 7

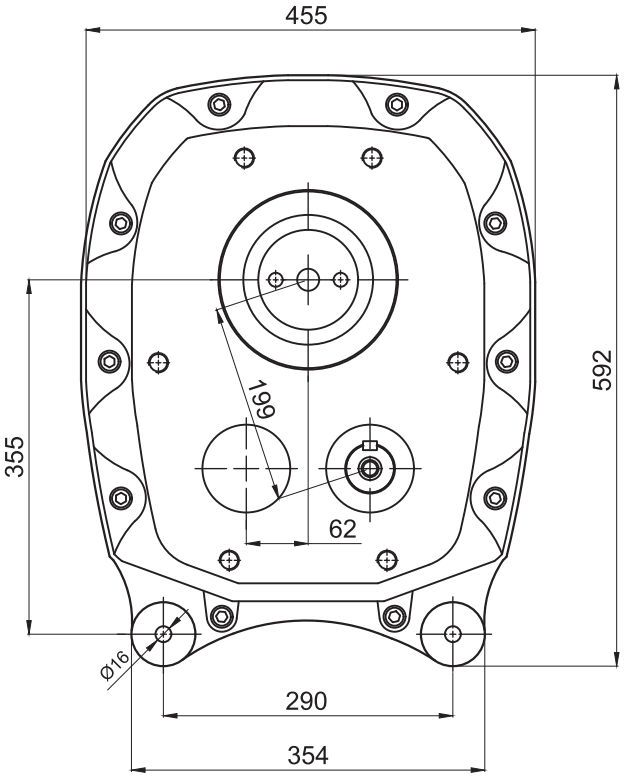
455
592
355
199
62
Ø16
290
354

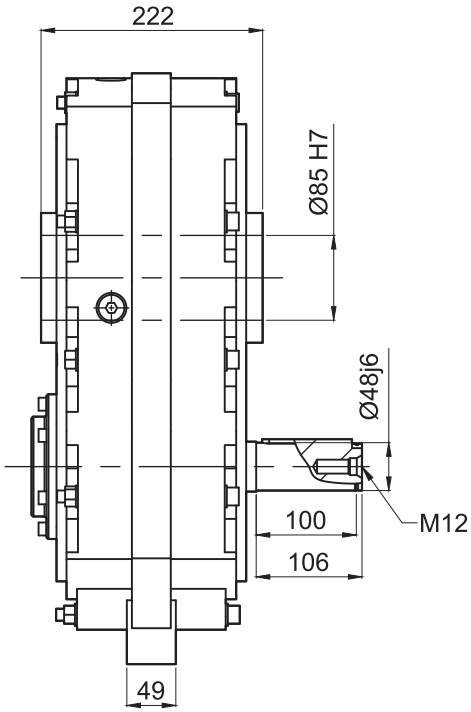
222
Ø85 H7
Ø48j6
100
106
M12
49

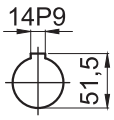
14P9
51,5

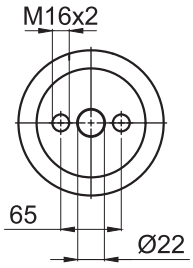
M16x2
65
Ø22

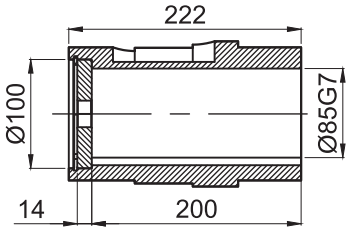
222
Ø100
Ø85G7
14
200

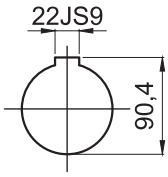
22JS9
90,4

dinamik
motor redüktör

İstanbul Merkez / İstanbul Head Office
İkitelli OSB, Metal-İş San. Sit. 12. Blok No: 41
34490 Başakşehir / İSTANBUL
Tel : +90 212 576 73 73

İzmir Fabrika / İzmir Factory
Tire OSB, İbni Melek Osb. Mah.
Tosbi Yol 3 Sk. No: 21 35900 Tire / İZMİR
Tel : +90 232 513 50 30

Ankara Şube / Ankara Branch
1274. Cadde No: 9 Ostim 06347
Yenimahalle / ANKARA
Tel : +90 312 395 20 30

www.dgmr.com.tr